I N C A S S O

FORO PER INCASSO: 290 X 55 mm

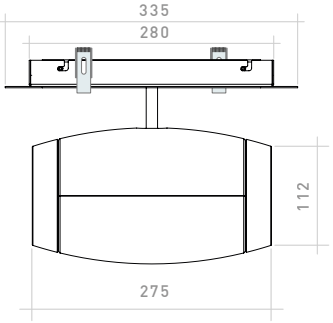

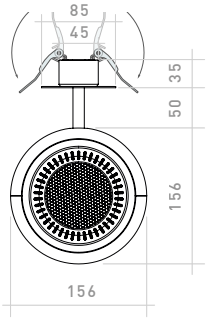

	PURE VERSION	SMART VERSION	Premium VERSION
FLUSSO D'ARIA	126 m³/h	126 m³/h	126 m³/h
DISPOSITIVO APP	✗	iOS & ANDROID	iOS & ANDROID
IOT 4.0	✗	✓	✓
SMART CONTROL	✗	CASAMBI	CASAMBI
FILTERS	PREFILTRI (CATTURA DELLA POLVERE) TiO_2 FILTRI + UV-A LED	PREFILTRI (CATTURA DELLA POLVERE) TiO_2 FILTRI + UV-A LED	PREFILTRI (CATTURA DELLA POLVERE) TiO_2 FILTRI + UV-A LED
RUMORE	da 15 DBa a 50 dBa	da 15 DBa a 50 dBa	da 15 DBa a 50 dBa
TENSIONE NOMINALE	220 ÷ 240 Vac	220 ÷ 240 Vac	220 ÷ 240 Vac
CONSUMO DI ENERGIA	38 W	38 W	38 W
COPERTURA	FINO A 150 m² *	FINO A 150 m² *	FINO A 150 m² *
SENSORE DI QUALITÀ DELL'ARIA	✗	TEMPERATURA - UMIDITÀ PRESSIONE - TCOV CO2 rel. - IAQ - FLUSSO D'ARIA	TEMPERATURA - UMIDITÀ PRESSIONE - TCOV CO2 rel.- IAQ - FLUSSO D'ARIA GAS INFIAMMABILI - PM10

VERSIONE DISPONIBILE A FINE 2021

(*) La portata è indicativa, in quanto varia in base al tipo di ambiente / ventilazione presente.
I dati riportati si riferiscono ad uno spazio aperto (soffitto 3m / h) e con ventilazione forzata (es. negozi / uffici)